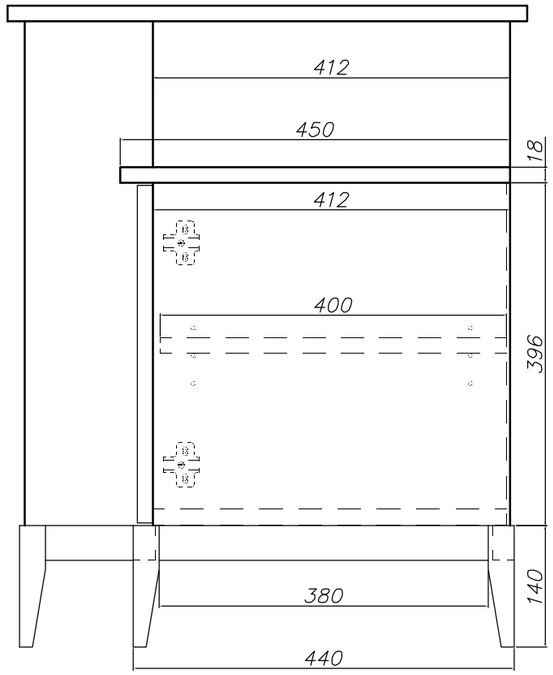

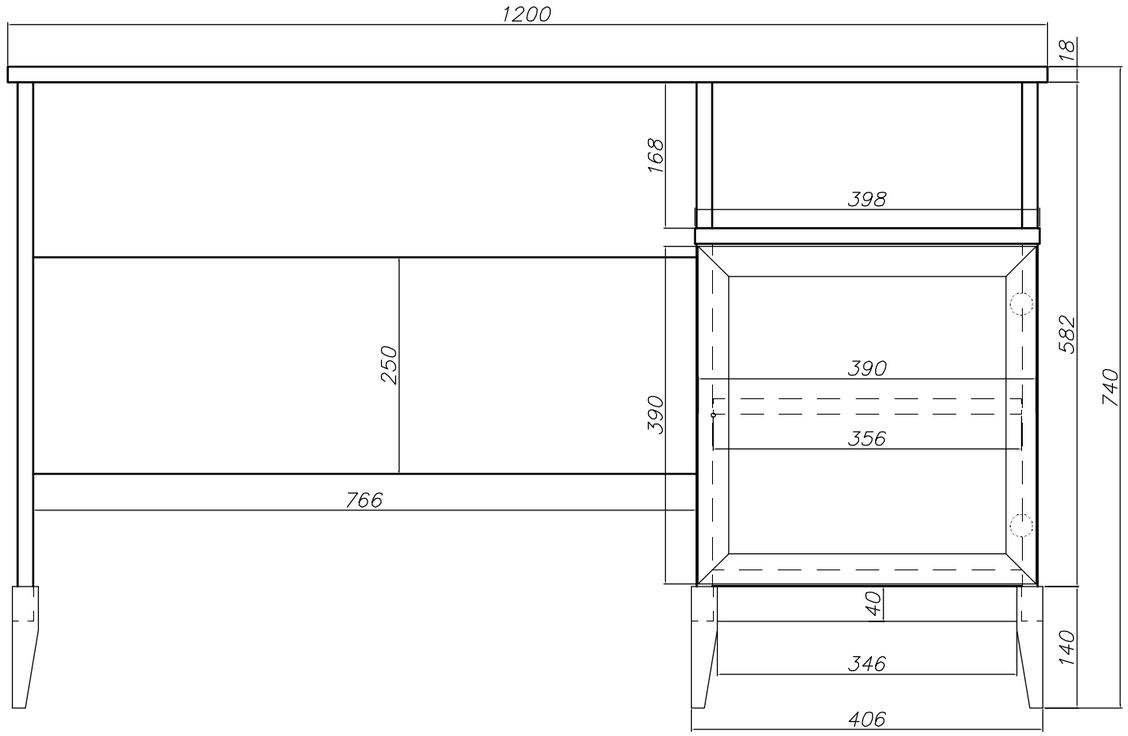

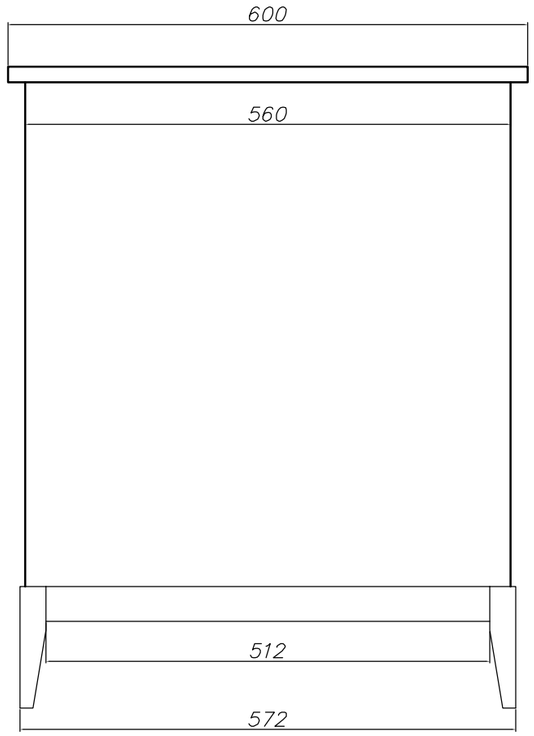

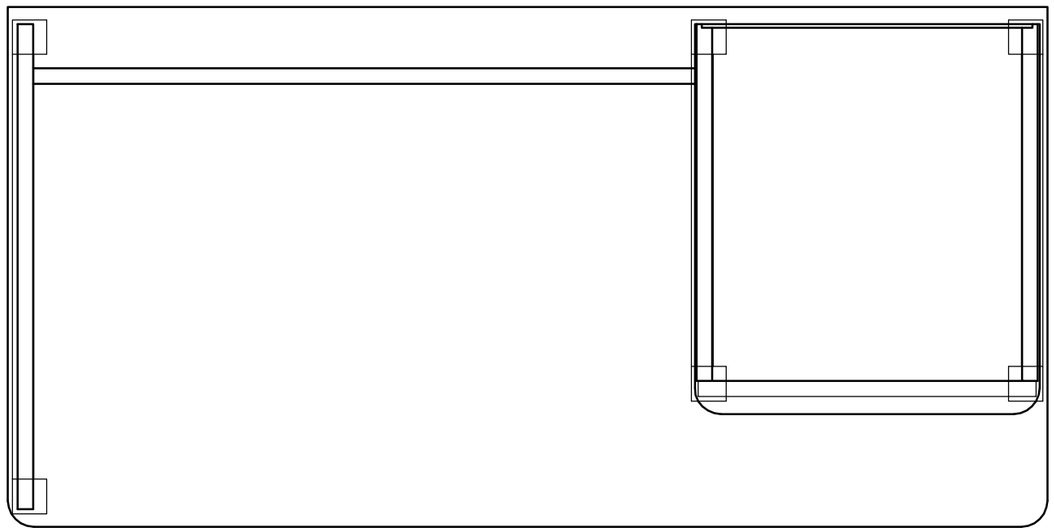

Nr. elem	Nazwa elementu	Nr rysunku lub normy	Liczba szt	Materiał	Dł.	Sz.	Gr.	Uwagi
					Wymiary netto mm			

Konstru.				DEFINE furniture	Podziałka
Rysował		15.04.14			
Sprawdził				Nazwa wyrobu: Zestaw SiSi Biurko	Nr rys.